Doğuş Kalıp 20x20 Profil Kapağı

Sipariş kodu: 2.3.001.2020.01

Doğuş Kalıp 20x20 Profil Kapağı, 2.3.001.2020.01 stok koduyla Doğuş Kalıp ürün kataloğunda yer alır. Malzeme: PA 6; Ağırlık (gr): 1.

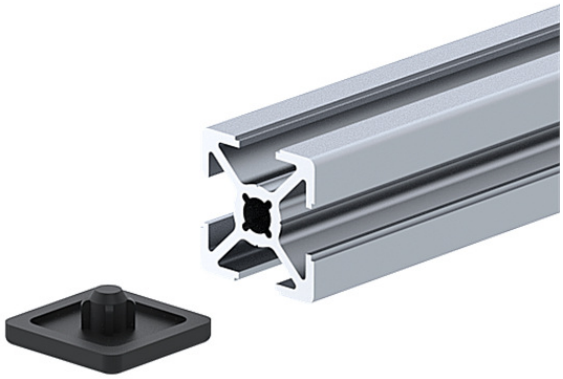

Resmî ürün görseli / teknik çizim

DOĞRULANMIŞ TEKNİK VERİLER

Malzeme	PA 6	Ağırlık (gr)	1

KULLANIM VE SEÇİM

Profil ve makine konstrüksiyonu aksesuar uygulamaları. Ölçü, bağlantı ve çalışma koşullarını resmî teknik çizim ve uygulama gereksinimleriyle karşılaştırın.

Teklif talebinde tam stok kodunu ve adedi belirtin. Uygunsa kesim boyu veya strok bilgisini de ekleyin.

Bu Automation özeti, bağlantısı verilen resmî ürün tablosuna dayanır. Semboller ve birimler kaynakta verildiği gibi korunmuştur; belirtilmeyen birimler tahmin edilmemiştir. Görsel ürün ailesini temsil edebilir. Sipariş öncesinde ölçü, yapılandırma ve tedarik durumu teyit edilmelidir.

Resmî ürün kaynağı: doguskalip.com.tr / Urun / 2659

Doğuş Kalıp 20x20 Profile cap

Order code: 2.3.001.2020.01

Doğuş Kalıp 20x20 Profile cap is listed in the Doğuş Kalıp catalogue under part number 2.3.001.2020.01. Material: PA 6; Weight (g): 1.

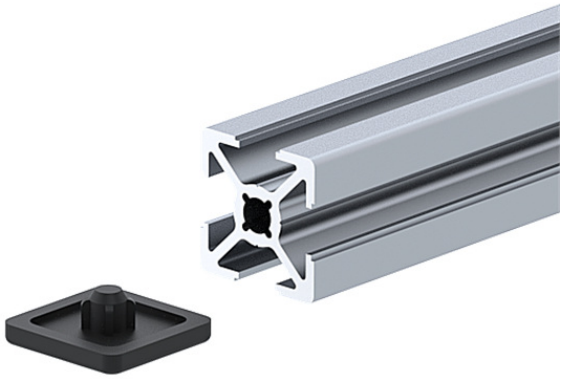

Official supplier visual / technical drawing

VERIFIED TECHNICAL DATA

Material	PA 6
Weight (g)	1

APPLICATION AND SELECTION

Application category: Profile and machine construction accessory applications. Confirm the required dimensions, connection details and configuration before ordering.

Quote the exact part number and required quantity; confirm cut length or stroke where applicable.

This Automation summary is based on the linked official product table. Symbols and units follow the source; unspecified units are not inferred. The image may represent the product family. Confirm dimensions, configuration and availability before ordering.

Official product source: doguskalip.com.tr / Urun / 2659