SHAC GHW15CA - GH Serisi Doğrusal Kılavuz Arabası

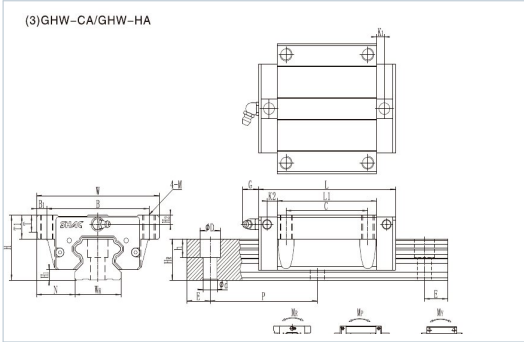

SHAC GHW15CA, üreticinin güncel resmî CAD yapılandırıcısında tam model koduyla listelenen GH serisi doğrusal kılavuz arabasıdır.

Doğrulanmış teknik veriler

Alan	Değer
Model / MPN	GHW15CA
Yapılandırılmış montaj referansı	GHW15CA1R65Z0C-2.5/2.5
Montaj yüksekliği H	24 mm
Araba genişliği W	47 mm
Araba uzunluğu L	59.5 mm
Ray genişliği WR	15 mm
Ray yüksekliği HR	15.0 mm
Dinamik yük kapasitesi Ca	14.26 kN
Statik yük kapasitesi Co	22.88 kN
Statik moment MR	0.12 kN·m
Statik moment MP	0.10 kN·m
Statik moment MY	0.10 kN·m
Araba ağırlığı	0.20 kg
Ray ağırlığı	1.42 kg/m

Seçim, kurulum ve bakım

Yük kapasitesi, momentler, montaj geometrisi, ray doğruluğu, yağlama ve çevresel koşullar birlikte doğrulanmalıdır. Montajı enerjisiz ve temiz yüzeylerde yetkin personelle yapın; paralellik, cıvata sıkılığı, hareket serbestliği ve yağlamayı devreye almadan önce kontrol edin. Periyodik bakımda kirlenme, yağlama, gevşeme, aşınma ve hasarı inceleyin.

Kaynak ve kapsam

Teknik değerler güncel resmî SHAC CAD yapılandırıcısından alınmıştır. 14.09.2024 tarihli üretici kataloğu yalnız seri çizimi ve kimlik kanıtı için kullanılmış; güncel yapılandırıcıyla çelişen eski sayısal değerler aktarılmamıştır. Doğrulama tarihi: 14.10.2026. Stok, güncel üretim, sertifika veya tedarik onayı değildir.

https://shac.partcommunity.com/3d-cad-models/gh-shac?info=shac%2Flinear_guide%2Fgh_asmtab.prj

SHAC GHW15CA - GH Series Linear Guide Block

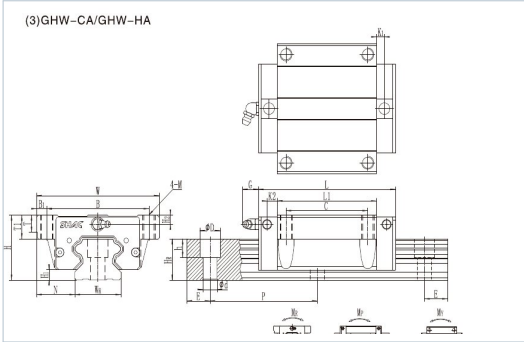

SHAC GHW15CA is a GH-series linear-guide block listed by exact model code in the manufacturer's current official CAD configurator.

Verified technical data

Field	Value
Model / MPN	GHW15CA
Configured assembly reference	GHW15CA1R65Z0C-2.5/2.5
Assembly height H	24 mm
Block width W	47 mm
Block length L	59.5 mm
Rail width WR	15 mm
Rail height HR	15.0 mm
Dynamic load rating Ca	14.26 kN
Static load rating Co	22.88 kN
Static moment MR	0.12 kN·m
Static moment MP	0.10 kN·m
Static moment MY	0.10 kN·m
Block weight	0.20 kg
Rail weight	1.42 kg/m

Selection, installation and maintenance

Verify load ratings, moments, mounting geometry, rail accuracy, lubrication and environmental conditions together. Install de-energized on clean surfaces by qualified personnel; check alignment, fastener security, free travel and lubrication before commissioning. During maintenance inspect contamination, lubrication, loosening, wear and damage.

Source and scope

Technical values come from the current official SHAC CAD configurator. The manufacturer catalog dated 14 Sep 2024 is used only for the series drawing and identity evidence; older numeric values conflicting with the current configurator are excluded. Verified 14 Oct 2026. This is not confirmation of stock, current production, certification or supply.

https://shac.partcommunity.com/3d-cad-models/gh-shac?info=shac%2Flinear_guide%2Fgh_asmtab.prj